前後赤外線LED付きデュアルレンズ ドライブレコーダーGPS 取り扱いマニュアル

Version1.1

保証期間:　12ヶ月

※納品書･レシート等が保証書の代わりとなります。

サポートのご案内

記載内容に不備がある場合、新しいマニュアルを公開している場合がございます。ダウンロードページをご確認ください。
http://www.thanko.jp/support/download.html

お買い上げいただいた商品の調子が悪い、壊れたと思われる症状が発生した場合は、Q&Aページをご確認ください。
http://www.thanko.jp/support/qa.html

改善が見られない場合は、まずは**メールにてお問い合わせください。**

メールでのお問い合わせ

お客様のお名前、商品名、ご利用のOS(Vista,7)、お問い合わせ内容を記載し、下記アドレスまでご連絡下さい。
support@thanko.jp

修理のご案内

動作しない、お買い上げ時から問題が発生しているなどの場合は、ご連絡不要にて対応をさせていただきます。下記ページをご確認いただき、商品の送付を御願いします。
http://www.thanko.jp/support/repair.html

サンコーカスタマーサポート
〒101-0021
東京都千代田区外神田5-6-12　コーワビル3　4F
(月～金 10:00-12:00、13:00-18:00　祝日を除く)
TEL:03-5812-1519　FAX:03-5812-1520

● 仕様

サイズ	幅135×奥行き28×高さ50 (mm)、122g
電源	シガーソケット、またはUSB端子より給電 (5V 500mA)、バッテリー内蔵
対応OS	WindowsXP、Vista、7、8
インターフェース	miniUSB
液晶モニター	2インチ
対応メモリーカード	4GB～·Class6以上
保存形式	専用ソフトを使用して書き出します。 動画:AVI 静止画:JPEG
マイク	内蔵
付属品	ドライブレコーダー本体、吸盤アタッチメント、 GPSアンテナ、シガーケーブル ※microSDカードは付属しません。
手振れ防止機能	自動で設定済み

ご使用いただく上での注意

本体の操作を行う場合は、車を停止後に行ってください。
初回撮影時には、使用するmicroSDカードを初期化する必要があります。その際にカード内のデータが全て消去されますのでご注意下さい。
また、初回仕様時は、一度本体でフォーマットをした後にパソコンにSDカードを戻しすと時間の自動取得が出来ます。

本製品は約2分毎に1ファイルを生成するしくみになっています。カード容量が一杯になった場合、自動的にループし、最初のデータから上書きする仕組みになっています。また自動(衝撃など)や手動でのロックをすることも可能です。ロック方法は右下をご覧ください。

● 各部説明

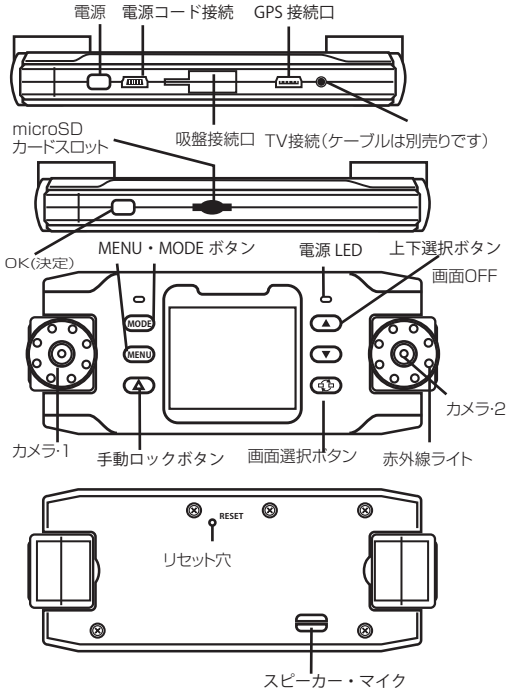

はじめに、表示言語を日本語に設定して下さい。

※カード未装着時に「電源」ボタンを2秒間押して電源をオンしてください。起動後に「MENU」ボタンを押し、設定画面表示されます。「下」ボタンを6回押し、「決定」ボタンをします。「上下」ボタンで日本語を選択し「決定」ボタンを押すことで表示言語を日本語に変更することが可能です。

● microSDカードを装着する

※容量が4GB(SDHC)以上のカードを使用して下さい。

■カードの着脱方法
カードを矢印の方向にカチッと音がするまで差し込んでください。再度カードを押しこむと、カードが飛び出して取り外すことが可能です。※カードの抜き差しは電源OFFの状態で行ってください。

初めて SD カードを挿入した際にフォーマットをしますか？と表示されますので上下ボタンで「はい」を選択して本体下部の「OK」ボタンを押してフォーマットをしてからご使用ください。

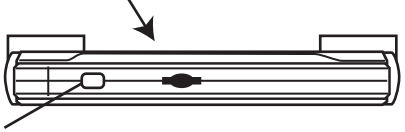

● 電源ケーブルを接続する

車のエンジンをかける前に、本体の電源端子(miniUSB)とGPSアダプタを下記の様に接続して下さい。

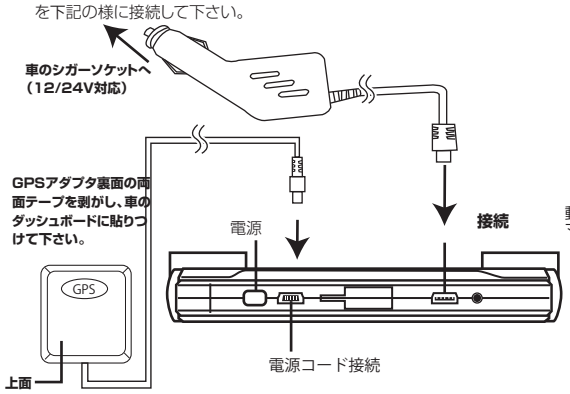

● 撮影する

接続後に車のエンジンをかけることで自動的に撮影が開始されます。

※初回の撮影時には「microSDカード」を初期化する必要があり、SDカード内のデータが消去されますのでご注意下さい。

● 録画中の液晶モニターの表示について

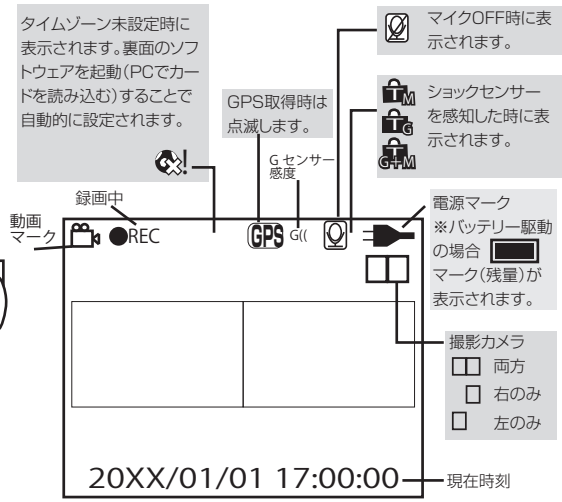

撮影中に▽ボタンを押すと画面がオフになります（撮影はしています。）

● マイクのON/OFF

撮影中に「△上ボタン」を押すことでマイク(音声録音)のON/OFFを切り替えることが可能です。

● データにロックをかける(撮影中)

本製品は約2分毎に1ファイルを生成するしくみになっています。ロックをかけた(かかった)場合、1ファイルのみロックが掛かり次のファイルでは解除されます。

手動でロックをかける

撮影中に「　　」を押すことで下記のマークが表示され、撮影データをロックすることが可能です。

自動ロック機能

撮影中に衝撃、急ブレーキ、急発進などショックを検知した場合、下記マークが表示され、撮影データをロックすることが可能です。

手動ロック+自動ロック機能

撮影中に手動ロックをかけて走行中に衝撃、急ブレーキ、急発進などショックを検知した場合、下記マークが表示され、撮影データをロックします。

◎裏面に続きます→

● 本体で動画を再生する

「MODEボタン」を押すことで、プレビューモードに切り替わります。
○録画中の場合は「OK」を押して録画を停止します。
○データの選択:「◁▷左右ボタン」で選択します。
○データの再生:「OKボタン」を押すことで再生/停止できます。
○音量の調整:「△▽上下ボタン」を押すことで音量調整できます。
※本体でデータの削除をすることはできません。

● 各種設定方法

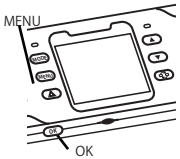

録画中に「OKボタン」を一度押し、録画を停止します。「MENUボタン」を押すことで各種設定を行うことが可能です。

「△▽上下ボタン」で項目を選択し、「OKボタン」で決定して下さい。「MENUボタン」を押すことで設定を終了することが可能です。

設定項目	
Gセンサーの感度	加速度センサーの感度を調整 (※車の振動具合に応じて変更して下さい。)
GPS	GPS開き(GPS機能ON)GPS閉鎖(GPS機能OFF)
録音	開き(録音可能)閉鎖(録音OFF)
フォーマット	SDカードのフォーマットをします
TVの出力口	日本ではNTSCを使います
時間設定	上下キーで数字を変更、OKボタンで次項目へ移動、秒数を設定したらOkボタンで設定完了
言語	(英語・中国語・日本語・韓国語・ロシア語)
頻度	50HZ・60HZの切り替え
LEDのモード	閉鎖(赤外線を使いません)開き赤外線照射を行います。(肉眼では確認できません)
黙認設置	初期設定に戻します。

● 液晶の表示を切り替える

「(切替)」を押すことでカメラの映像を切り替えることが可能です。
※モニターの表示に関係なく前後のカメラで撮影します。

● リセットする

本体が操作を受け付けなくなった(フリーズ)場合は本体裏面にあります「RESET穴」を先が細い物などで押した後に「電源」を2秒間長押することで再起動し、撮影を再開します。

● カード容量が一杯になった場合(カードの初期化)

本製品は加速度センサーを内蔵しており衝撃や急加速、急ブレーキを感知した場合、自動的に録画データをロックする仕組みになっています。その為、カード容量が一杯になりデータの保存が出来なくなる場合があります。**「メモリーがいっぱいです」**と表示され録画を行えなくなった場合は下記の作業を行なって下さい。

○メニュー画面から「フォーマット」もしくは、PCと接続後に不要なデータを削除して下さい。が

専用ソフトで削除する(PCで削除する)

ソフトウェアを起動します。削除したいファイルを選択し、下部メニューの「削除アイコン」をクリックします。

選択画面が表示されますので、削除した番号の□にチェックを入れ「削除」ボタンを押すことでデータの削除を行うことが可能です。

● 録画したデータをパソコンで見る

本製品は専用ソフトを使用して撮影データを観覧することが可能です。

ドライブレコーダーからカードを取外し、カードリーダー(別売)などでパソコンと接続して下さい。

○WindowsXP の場合
スタートボタン→マイコンピュータをクリックします。

○WindowsVista/7 の場合
スタートボタン→コンピューターをクリックします。

「リムーバブルディスク」をダブルクリックします。

フォルダ内の「JPlayer.exe」をダブルクリックすることで再生ソフトが開きます。

ファイルを開く

静止画を保存する(再生中のシーンを「JPEG形式」で保存します。)

動画を保存する(ファイルを選択し「AVI形式」で保存します。)

削除する

設定(※カードの初期化以外は使用しません。)

スロー再生(押す度に遅くなります。最大1/5倍速。)

停止

再生・一時停止

早送り(押す度に早くなります。最大5倍速。)

音量調整

データ詳細

ロックが掛かっているデータの左側に表示されます。

- 手動でロックしたデータ
- 自動でロックされたデータ
- 手動+自動でロックされたデータ

表示サイズの切替(大・小)

ロック解除(ロックが掛かっているファイルのロックを解除できます。)
※使用しません

ショックセンサーの表示・非表示

マップの表示・非表示

KMLデータの出力(グーグルアースマップ等にインポート出来ます。)

再生中に画像の上でダブルクリックをすると画面が拡大されます。

WEB公開用
他社での使用禁止

X2Player 画面詳細操作説明

画面開設

ID番号について

イベントファイルや電源のON・OFFがあるとアルファベットの後の数字が繰り上がります。
画面右下のIDと画面下のIDとの関係は以下の通りとなります。

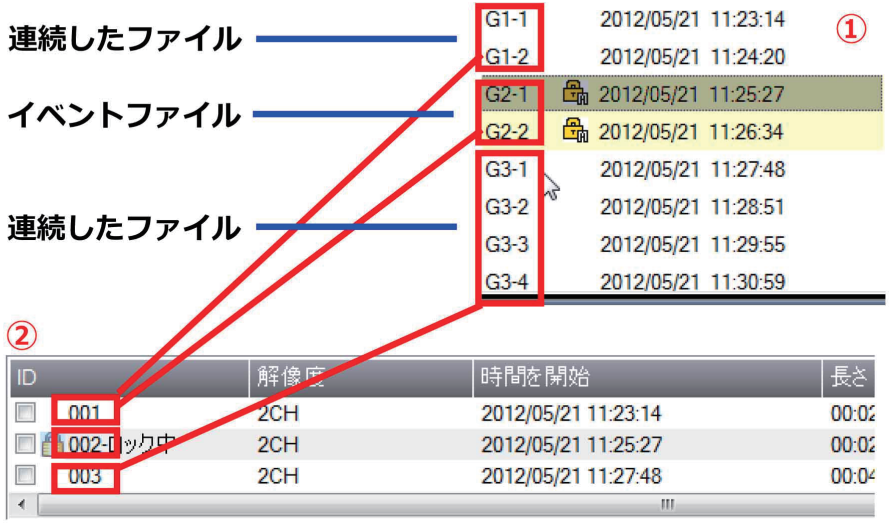

WEB 公開用
他社での使用禁止

1、ロックされたファイルの解除方法

ロックされたデータにはJplayer画面右側の日付/時間に マークがついています。このマークがついたデータは保護されているため、通常操作では削除できません。
データを削除するためには以下の操作を行なって下さい。

手順①

① ロックを外すファイルを選択して下さい。
② アンロックボタン をクリックして下さい。

手順②

③ ダイアログが開きますのでロックを外すファイルにチェックを入れて下さい
④ アンロックボタンを押して下さい

手順③

⑤ 日付/時間のロックマークが外れたことを確認して下さい。
これでロック解除が完了です。

2、録画データの動画出力方法

ドライブレコーダーにて撮影されたデータをWindows Media Player(WMP)などの動画再生ソフトで再生できるデータに出力するためには以下の操作を行なって下さい。

手順①

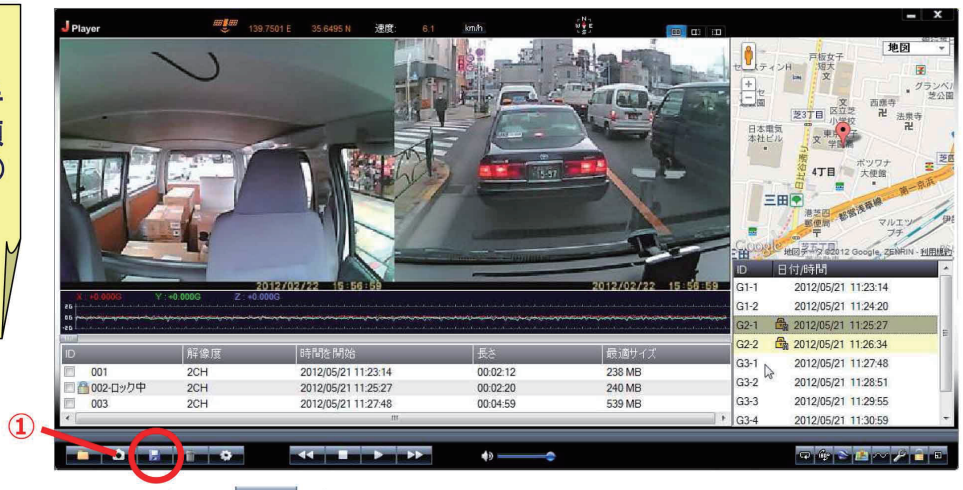

① 画面左下の を押して下さい。

手順②

② ダイアログが開きますので任意のフォルダを選択して下さい。
③ OK ボタンを押して下さい

手順③

④ 保存するファイルにチェックを入れて下さい。全て保存する場合にはダイアログ右下の「全部保存」をチェックすると自動的に全てにチェックが入ります。
⑤ 保存 ボタンを押して下さい。

手順④

⑥ ゲージが100%になると自動的に通常画面に戻り保存完了となります。
指定したフォルダへ動画ファイルが作成されています。

※ 左記の様なAVIファイルが指定したフォルダに作成ています。こちらが動画ファイルとなります。ダブルクリックでWMP等で再生されます。

WEB
公開用
他社での使用禁止